Kotły tylko na eksport

ZAKRES MOCY: 15-48kW

SK-SADOWY AGRO

- Duże drzwiczki i powiększona komora spalania
- System dolnego natlenienia paleniska
- System mechanicznego odpopielenia rusztu
- Drzwiczki regulowane i otwierane w prawą lub lewą stronę
- Ruszt wodny
- Elektroniczny sterownik

GWARANCJA 5 LAT — 5 lat gwarancji na szczelność wymiennika ciepła, 2 lata na pozostałe elementy i sprawne działanie kotła

SPRAWNOŚĆ 86% CIEPLNA — wysoka sprawność cieplna sięgająca 86% dzięki zwiększonemu odzyskowi ciepła ze spalin

ATESTOWANA 6mm GRUBOŚĆ BLACHA KOTŁOWA — Wymiennik ciepła wykonany z zatestowanej wysokogatunkowej stali kotłowej o grubości 6 mm

ELEKTRONICZNY ZADANA C.O. 65° MENU EXIT STEROWNIK — Praca kotła z automatycznym sterowaniem

WODNY RUSZT — Wodny ruszt

IZOLACJA GRUBOŚĆ 40 mm CIEPLNA — Izolacja cieplna

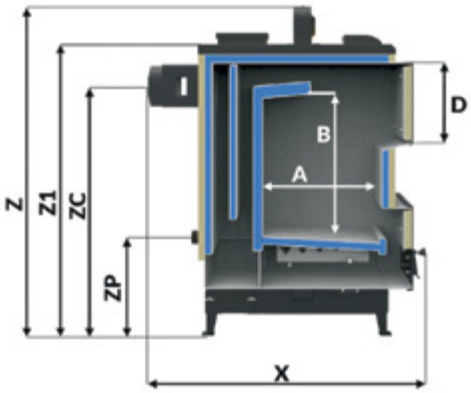

Opcje dodatkowe	
Regulator pokojowy ST-290 v3	160 zł
Regulator pokojowy bezprzewodowy ST-290 v2	335 zł
Miarkownik ciągu	100 zł
Wentylator	200 zł
Sterownik ST-32	350 zł

Paliwo

Brykiet z biomasy niedrzewnej (słoma, miskant, pestki, itp)

Wyszczególnienie	j.m	SK-Sadowy 15kW	SK-Sadowy 18kW	SK-Sadowy 24kW	SK-Sadowy 29kW	SK-Sadowy 36kW	SK-Sadowy 48kW
Zakres mocy kotła	kW	4,5-15	5,4-18	7,2-24	8,7-29	10,8-36	14,4-48
Powierzchnia grzewcza kotła	m2	1,2	1,5	2,0	2,5	3,0	4,0
Masa kotła bez wody	kg	247	290	308	327	373	444
Pojemność wodna	dm3	55	65	70	75	83	90
Klasa efektywności kotła	-	A+	A+	A+	A+	A+	A+
Cena katalogowa							
Cena brutto - bez sterowania		4 000 zł	4 200 zł	4 600 zł	5 150 zł	6 000 zł	7 340 zł
Cena brutto - ze sterowaniem		4 550 zł	4 750 zł	5 150 zł	5 700 zł	6 550 zł	7 890 zł

Wymiary kotła		j.m	SK-Sadowy 15kW	SK-Sadowy 18kW	SK-Sadowy 24kW	SK-Sadowy 29kW	SK-Sadowy 36kW	SK-Sadowy 48kW
Długość	X	mm	1150	1260	1260	1260	1260	1306
Szerokość	Y	mm	500	540	580	620	660	740
Wysokość całkowita	Z	mm	1220	1220	1220	1220	1320	1420
Wysokość kotła	Z1	mm	1030	1030	1030	1030	1130	1230
Wysokość do osi czopucha	ZC	mm	845	837	837	824	924	1009
Głębokość paleniska	A	mm	391	501	501	501	501	501
Wysokość paleniska	B	mm	503	503	503	503	603	703
Szerokość zasypu	C	mm	280	320	360	400	400	400
Wysokość zasypu	D	mm	280	280	280	280	280	280
Wysokość do osi powrotu	ZP	mm	266	273	273	273	273	273
Króćce		cal	R 1_1/4	R 2	R 2	R 2	R 2	R 2
Wymiary czopucha		fi [mm]	180	195	195	220	220	240